PERLA

12' x 24'

COLLECTION

AQUA RINO

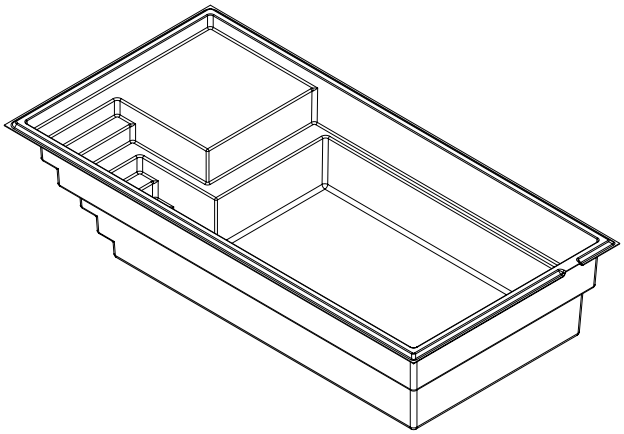

Couleurs disponibles

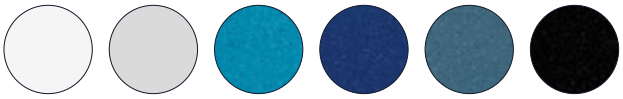
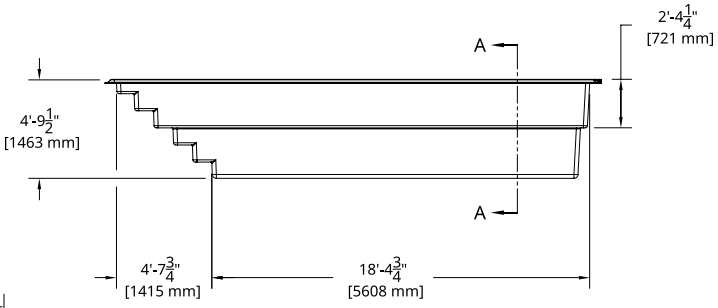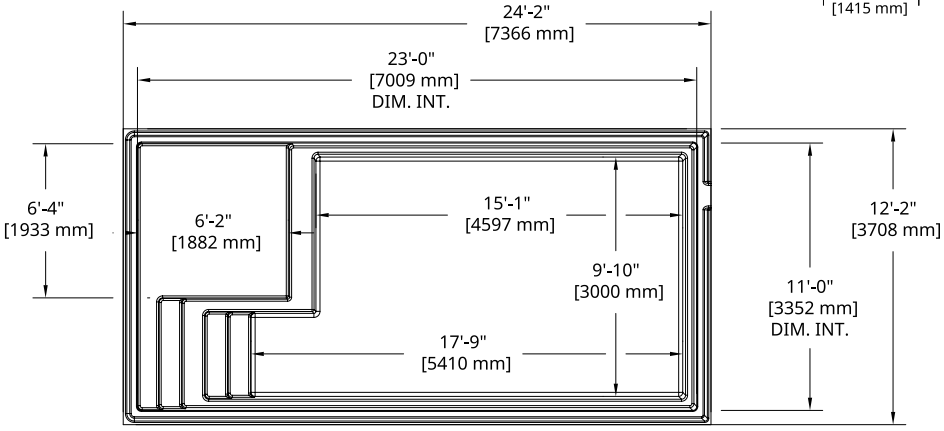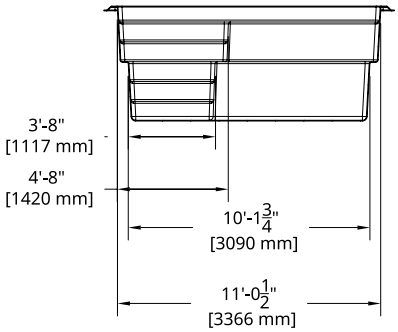
MODÈLE PERLA	
DIMENSIONS	12' x 24'
PROFONDEUR	4' 10"
POIDS PISCINE VIDE	1 798 lbs · 818 kg
VOLUME INTÉRIEUR	585.6 pi³ · 16.58 m³
VOLUME D'EAU	16 583 L · 4 381 gal