QUARTZ

14' x 36'

COLLECTION

AQUA RING

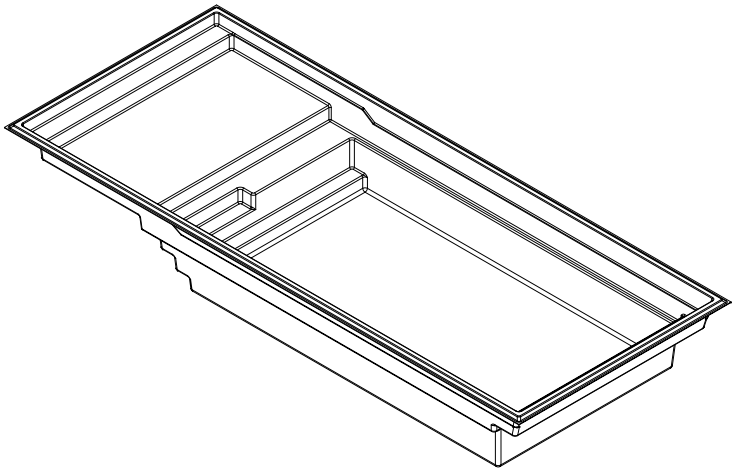

Couleurs disponibles

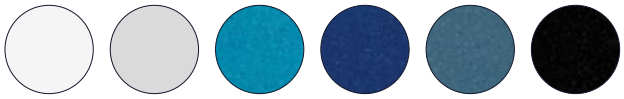
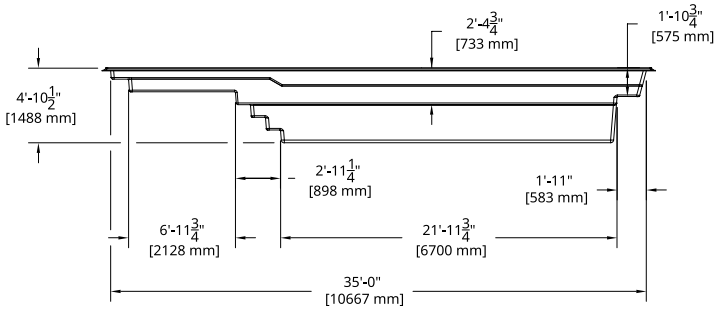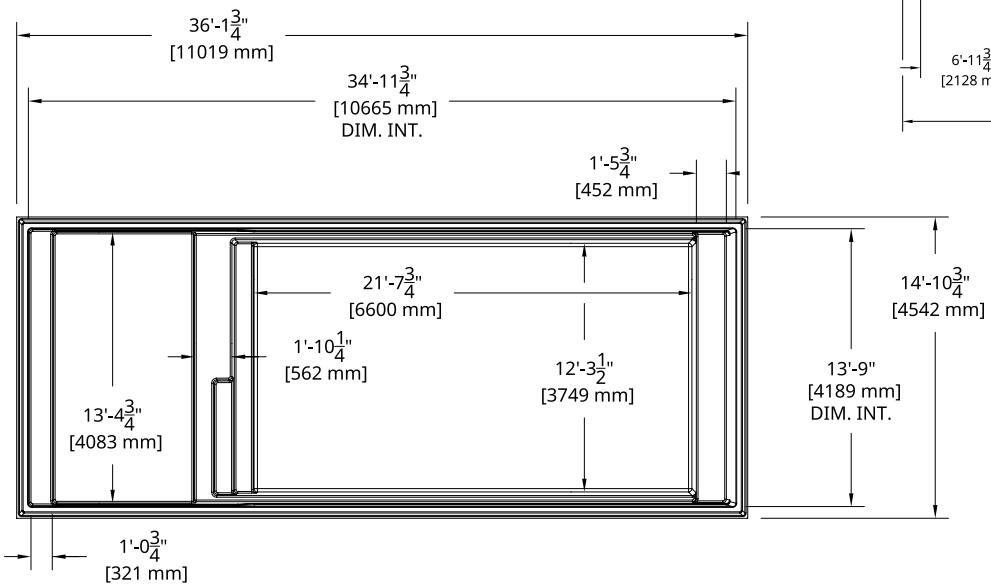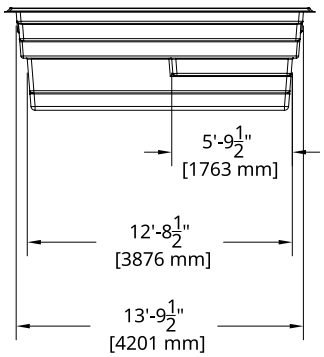
MODÈLE QUARTZ	
DIMENSIONS	14' x 36'
PROFONDEUR	4' 10"
POIDS PISCINE VIDE	2 800 lbs · 1 270 kg
VOLUME INTÉRIEUR	1 540.43 pi³ · 43.62 m³
VOLUME D'EAU	43 620 L · 11 523 gal