SAPHIR

14' x 36'

COLLECTION

AQUA RINO

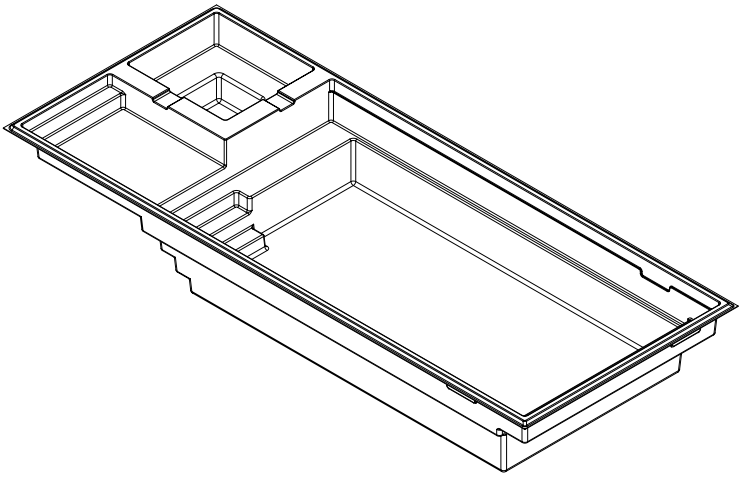

Couleurs disponibles

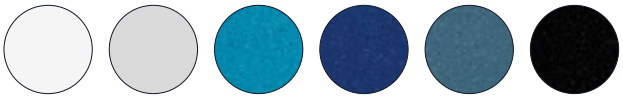
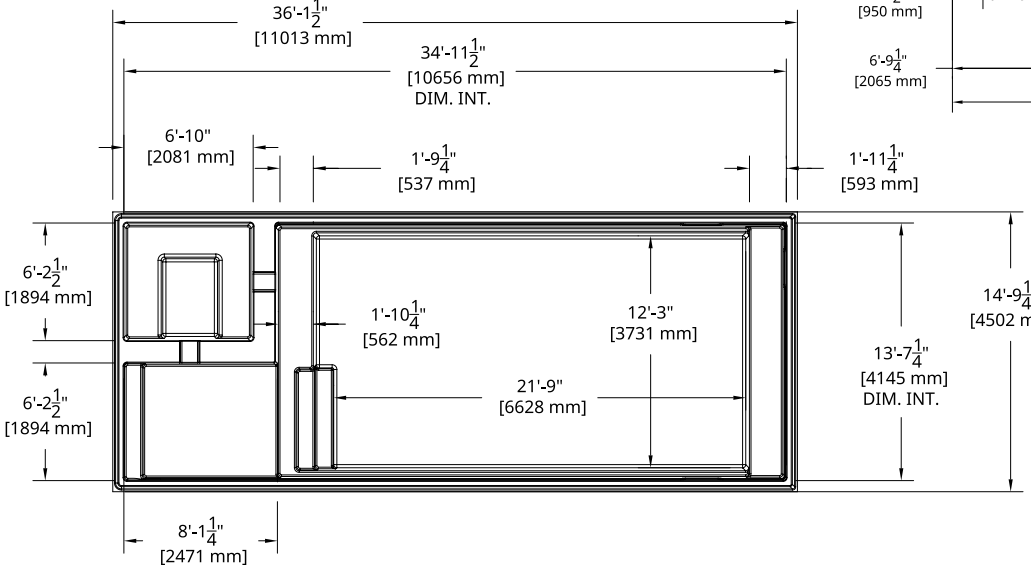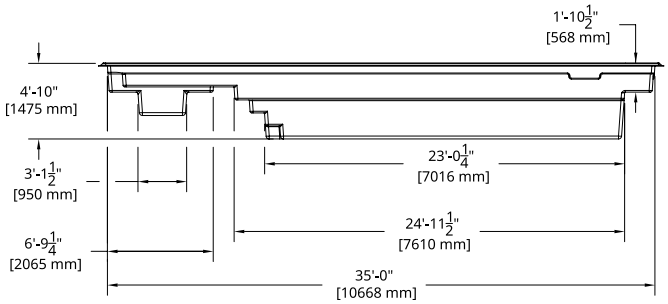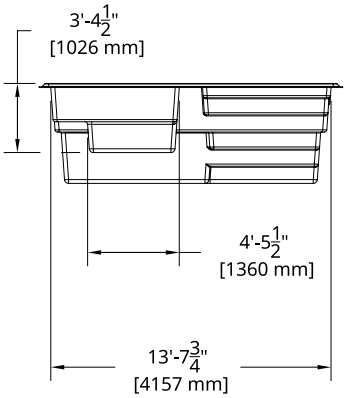
MODÈLE SAPHIR	
DIMENSIONS	14' x 36'
PROFONDEUR	4' 10"
POIDS PISCINE VIDE	2 996 lbs · 1 359 kg
VOLUME INTÉRIEUR TOTAL	1 538.06 pi³ · 43.55 m³
VOLUME D'EAU TOTAL	43 553 L · 11 505 gal
VOLUME INTÉRIEUR SPA	79.4 pi³ · 2.23 m³
VOLUME D'EAU SPA	2 237 L · 591 gal